"IPE160" - KERETEK

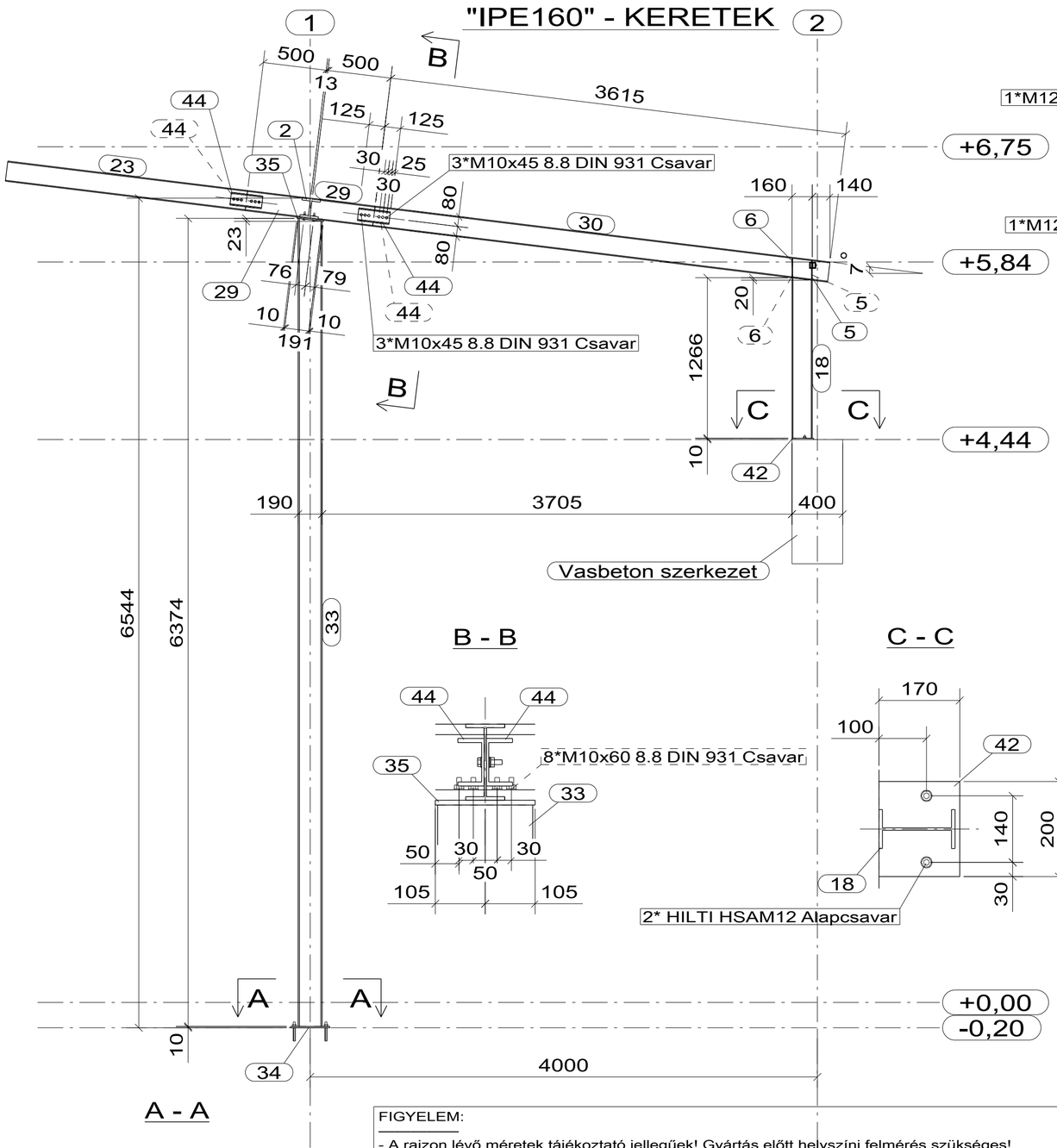

2 - TENGELY (MEREVÍTÉS)

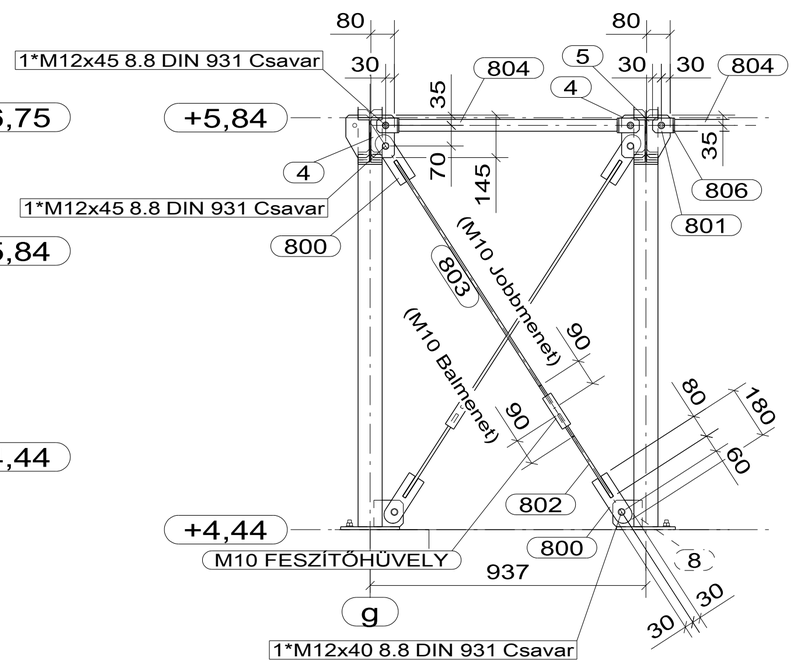

2	1	HE140M	* 8690	S235JR	549.82 kg
4	2	PL6*80	* 145	S235JR	0.54 kg
5	4	PL6*80	* 145	S235JR	0.47 kg
6	6	PL6*39	* 145	S235JR	0.26 kg
7	2	PL6*76	* 133	S235JR	0.47 kg
8	2	PL6*90	* 100	S235JR	0.42 kg
9	2	PL6*76	* 133	S235JR	0.47 kg
18	4	IPE160	* 1266	S235JR	19.96 kg
23	1	IPE160	* 1906	S235JR	30.05 kg
29	2	IPE160	* 500	S235JR	7.89 kg
30	3	IPE160	* 3615	S235JR	57.00 kg
33	1	HE200A	* 6374	S235JR	269.19 kg
34	1	PL10*210	* 310	S235JR	5.11 kg
35	1	PL10*210	* 211	S235JR	3.49 kg
36	1	HE160B	* 1266	S235JR	53.96 kg
37	1	HE160B	* 2485	S235JR	105.94 kg
38	2	HE160B	* 500	S235JR	21.31 kg
41	1	HE160B	* 3615	S235JR	154.07 kg
42	5	PL10*200	* 170	S235JR	2.67 kg
44	4	UPE100	* 250	S235JR	2.73 kg
45	4	UPE100	* 250	S235JR	2.73 kg
800	4	PL6*60	* 180	S235JR	0.44 kg
801	7	PL6*50	* 70	S235JR	0.16 kg
802	2	D10	* 335	S235JR	0.20 kg
803	2	D10	* 1000	S235JR	0.60 kg
804	6	RHS40/40/2	* 742	S235JR	1.77 kg
806	7	PL5*50	* 50	S235JR	0.10 kg
900	2	M10 FESZÍTŐHÜVE[redacted]		DIN 1480	0.36 kg
[redacted]					
Tsz.	Db	Méret (mm)		Anyagminőség	Tömeg/db

B - B

C - C

"HE160B" - KERETEK

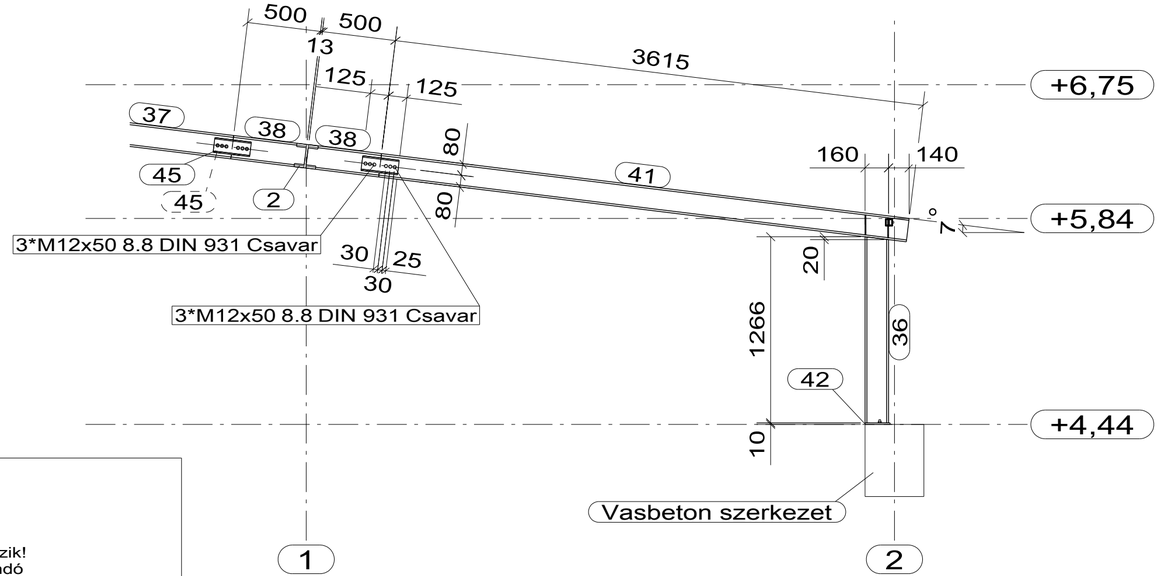

A - A

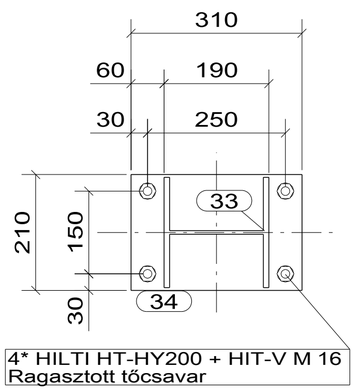

FIGYELEM:

- A rajzon lévő méretek tájékoztató jellegűek! Gyártás előtt helyszíni felmérés szükséges!
- Acélszerkezet alapanyaga: S235JR!
- A Hilti dűbeleket a vonatkozó műszaki előírások betartásával kell elhelyezni!
- Minden tövigmenetes csavarhoz (DIN 933) 1 db csavaranya (DIN 934) és 2 db alátét (DIN 125) tartozik! A részmenetes csavaroknál (DIN 931) a csavaranya alá annyi alátétet kell rakni, hogy az összefogandó lemezvastagságba ne kerüljön menetes rész!

HEGESZTÉS:

Találkozási élek mentén folyamatos varratok készüljenek körbevezetve, végeken lezárva.
Tompavarratok:
- minden esetben teljes keresztmetszetben 100%-ban áthegesztve készüljenek,
- bordák sarkokban lezárva. (kivéve tüzihorganyzás esetén)

Sarokvarratok:
- legkisebb sarokvarrat lemezeknél a= 3 mm, egyébként a= 4 mm,
- egyoldali varrat mérete: a= 0,7 x v ,
- kétoldali varrat mérete: a= 0,5 x v, ahol "v" a legvékonyabb anyag vastagsága.

Varrat minőség: MSZ EN ISO - 5817
- általános heg. szerkezet esetén: "C" osztály
- darupálya tartók esetén: "B" osztály

Varratvizsgálat:
- 100 % VT, minden esetben
- egyéb roncsolásmentes vizsgálat (UT, MT, RT) terven feltüntetettek szerint.

Nr.	Dátum	Módosítás	Módosította:

Steel-Soft

Mérnöki és Informatikai Kft.
H - 4400 Nyíregyháza Selyem u. 21.
Internet: www. steel-soft.hu

	Név:	Aláírás:	Dátum:
Vezető Tervező:	Tóth Zoltán		2017. február
Tervezte:	Tóth Zoltán		2017. február
Készítette:	Bakó Sándor		2017. február
Ellenőrizte:			

Méretarány: 1:15 1:30
Projekt Szám: 17-008/K
Projekt Neve: "A Modern Városok Program" keretében megvalósuló „Pangea Ökocentrum" (Sóstói Többfunkciós Oktatási Központ)
Tárgy: Építési Kivitelezési Tervdokumentáció
Udvar felőli előtető
KERETÁLLÁSOK
Rajszám: SA-3.3
Rajzlap: